4. Gambarkan Part Widget pada Solidworks, dengan ketentuan sebagai berikut:
    - Unit Sistem: MMGS
    - Penggunaan angka 2 angka desimal
    - Material: Aluminium 1060 Alloy
    - Density = 0.0027 g/mm^3
    - A = 58.00
    - B = 40.00
    - C = 65.00

A. 399.76
B. 407.76
C. 416.76
D. 424.76

Berapakah Massa dari Part Bracket? (Toleransi jumlah massa adalah 1%)

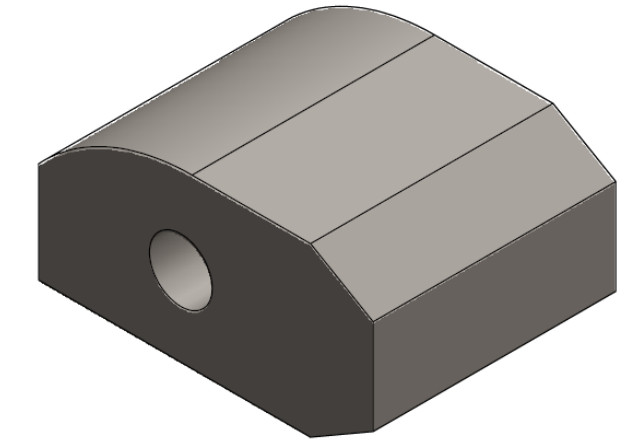

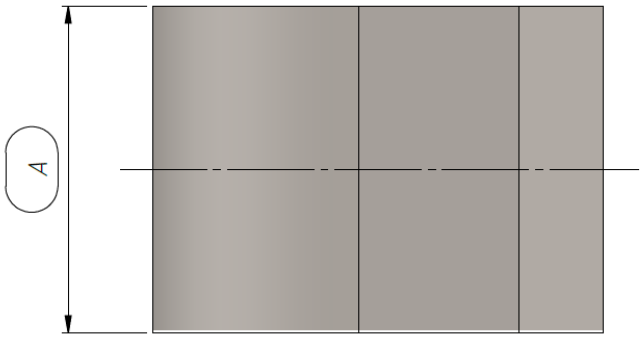
A

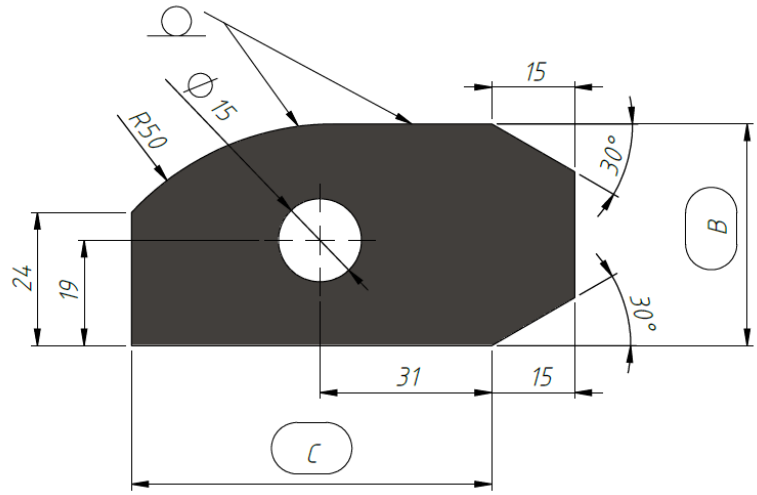
15
Ø15
R50
30°
B
24
19
30°
31
15
C

5. Menggunakan Part Widget pada nomer sebelumnya, ubah Part Widget pada Solidworks, dengan ketentuan sebagai berikut:
    - Unit Sistem: MMGS
    - Penggunaan angka 2 angka desimal
    - Material: Aluminium 1060 Alloy
    - Density = 0.0027 g/mm^3
    - 1 – Catatan : Semua ukuran yang tidak ditampilkan diasumsikan sama dengan pertanyaan sebelumnya.
    - 2 – Catatan : Parameter A dan B yang ditunjukan didalam pandangan hanya menjadi referensi saja. Nilai A dan B sama dengan nilai di soal sebelumnya.

    Berapakah Massa dari Part Widget? (Toleransi jumlah massa adalah 1%)

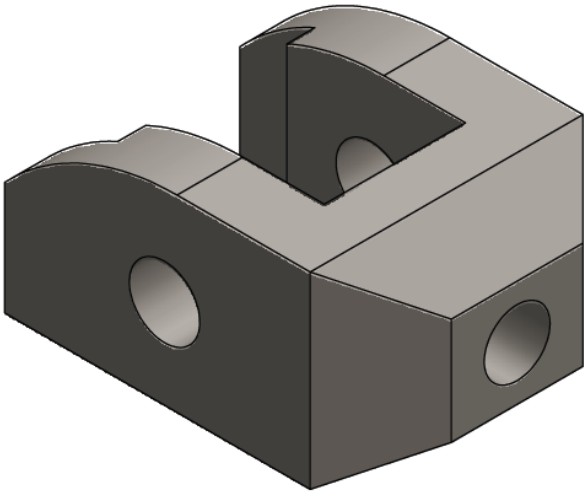

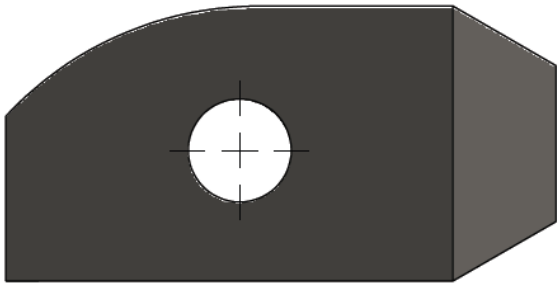

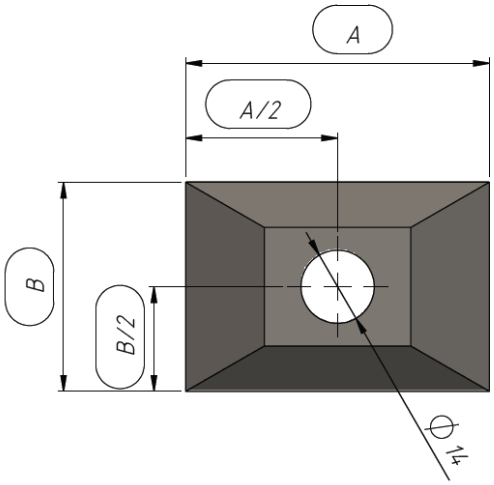
A
A/2
B
B/2
Ø14

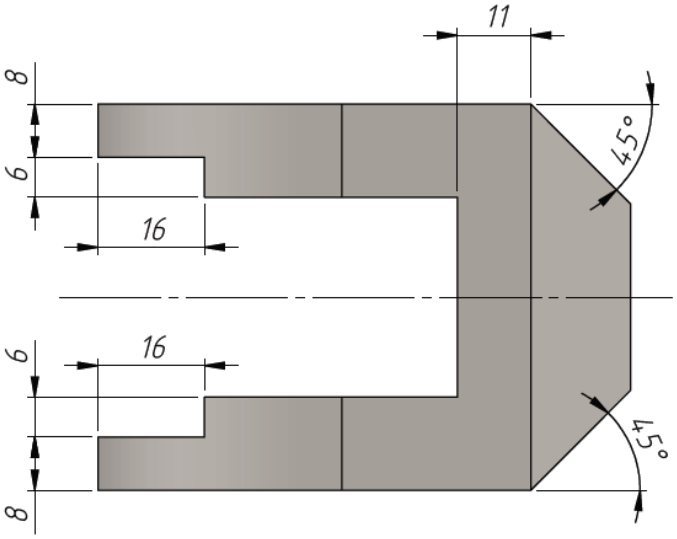
11
8
6
16
16
6
8
45°
45°

6. Menggunakan Part Widget pada nomer sebelumnya, ubah Part Widget pada Solidworks, dengan ketentuan sebagai berikut:
    - Unit Sistem: MMGS
    - Penggunaan angka 2 angka desimal
    - Material: Aluminium 1060 Alloy
    - Density = 0.0027 g/mm^3
    - 1 – Catatan : Hanya ada satu *pocket* pada satu sisi yang perlu ditambahkan.
    - 2 – Catatan : Parameter A dan B yang ditunjukan didalam pandangan hanya menjadi referensi saja. Nilai A dan B sama dengan nilai di soal sebelumnya.

    Berapakah Massa dari Part Widget? (Toleransi jumlah massa adalah 1%)

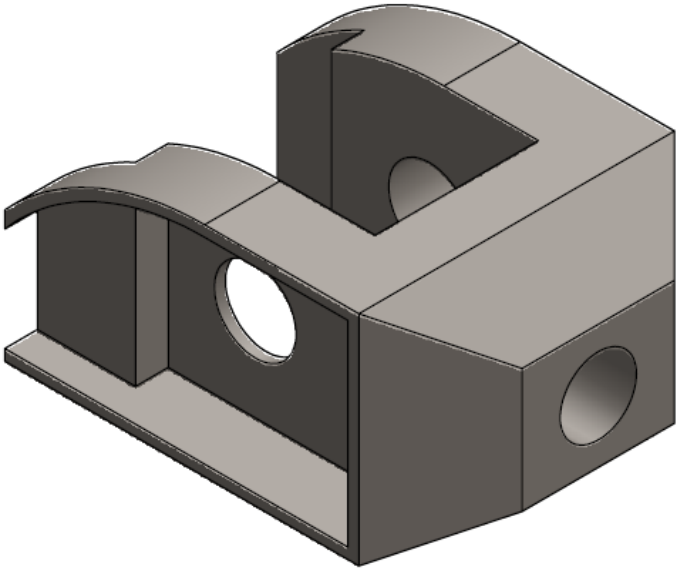

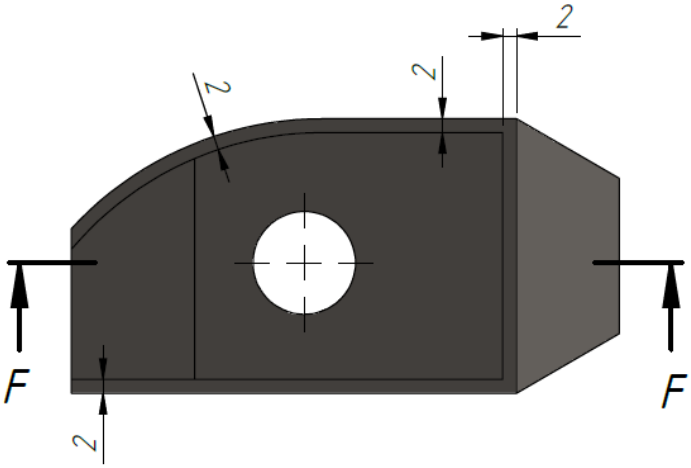

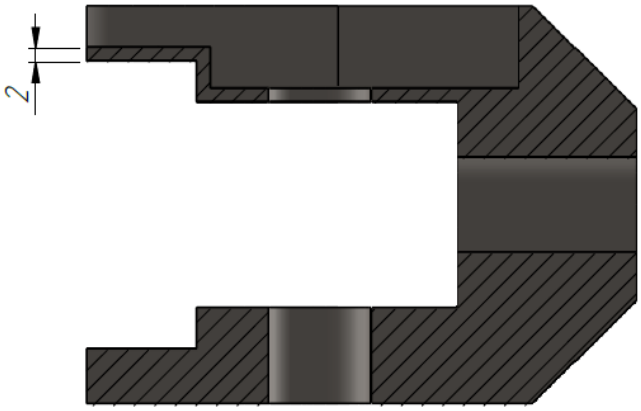

F–F

7. Gambarkan Part Connector pada Solidworks, dengan ketentuan sebagai berikut:
    - Unit Sistem: MMGS
    - Penggunaan angka 2 angka desimal
    - Material: Cast Stainless Steel
    - Density = 0.0077 g/mm^3
    - A = 115.00
    - B = 104.00
    - C = 23.00

    Berapakah Massa dari Part Connector? (Toleransi jumlah massa adalah 1%)

    A. 6246.39
    B. 2401.75
    C. 4046.8
    D. 5001.22

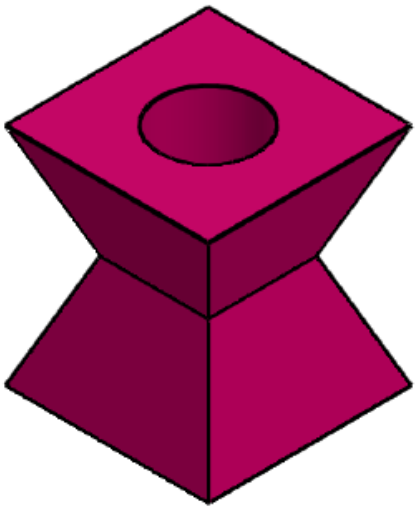

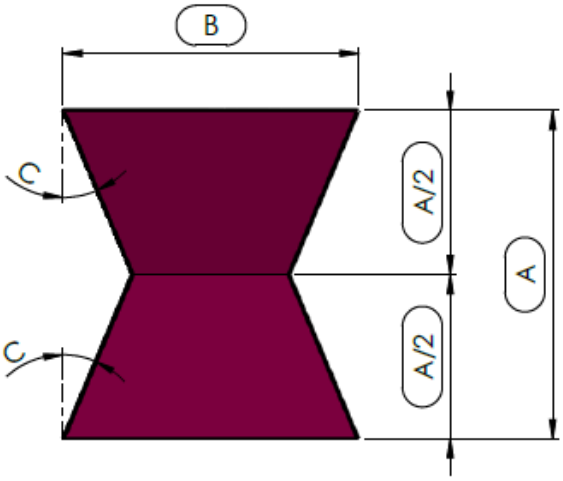
B
C
C
A/2
A/2
A

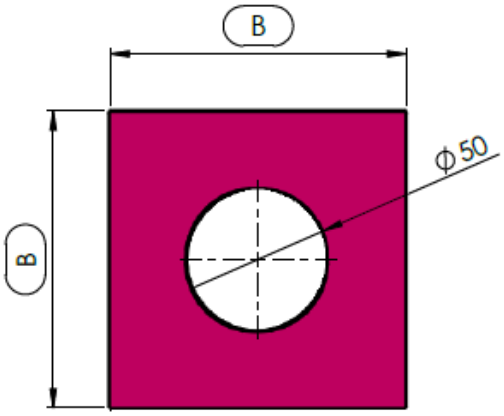
B
B
ϕ50

8. Menggunakan Part Connector pada nomer sebelumnya, ubah Part Connector pada Solidworks, dengan ketentuan sebagai berikut:
    - Unit Sistem: MMGS
    - Penggunaan angka 2 angka desimal
    - Material: Cast Stainless Steel
    - Density = 0.0077 g/mm^3
    - 1 – Catatan : Semua ukuran yang tidak ditampilkan diasumsikan sama dengan pertanyaan sebelumnya.

    Berapakah Massa dari Part Connector? (Toleransi jumlah massa adalah 1%)

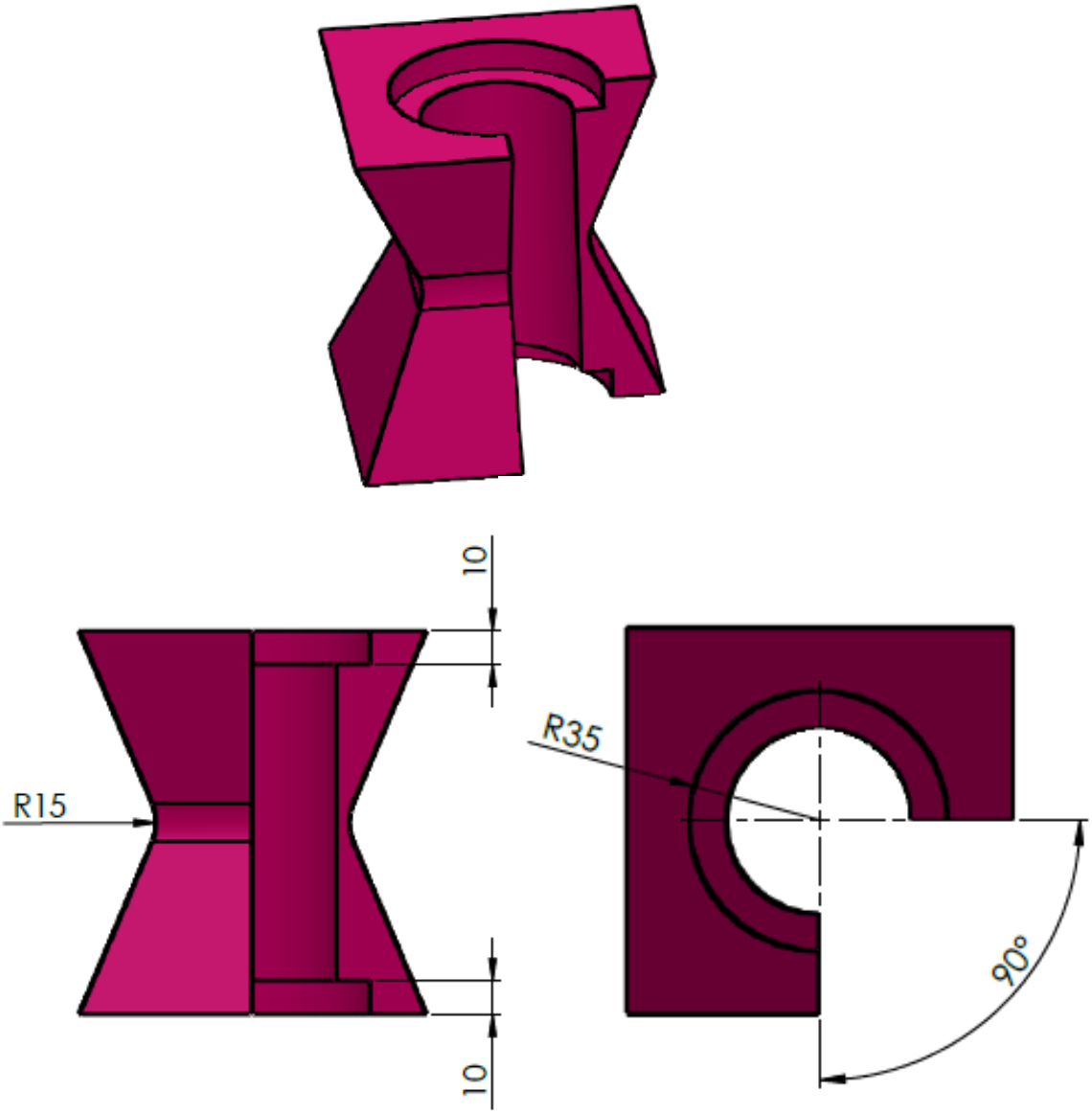
10
R15
10
R35
90°

9. Menggunakan Part Connector pada nomer sebelumnya, ubah Part Connector pada Solidworks, dengan ketentuan sebagai berikut:
    - Unit Sistem: MMGS
    - Penggunaan angka 2 angka desimal
    - Material: Cast Stainless Steel
    - Density = 0.0077 g/mm^3
    - 1 – Catatan : Semua ukuran yang tidak ditampilkan diasumsikan sama dengan pertanyaan sebelumnya.

    Berapakah Massa dari Part Connector? (Toleransi jumlah massa adalah 1%)

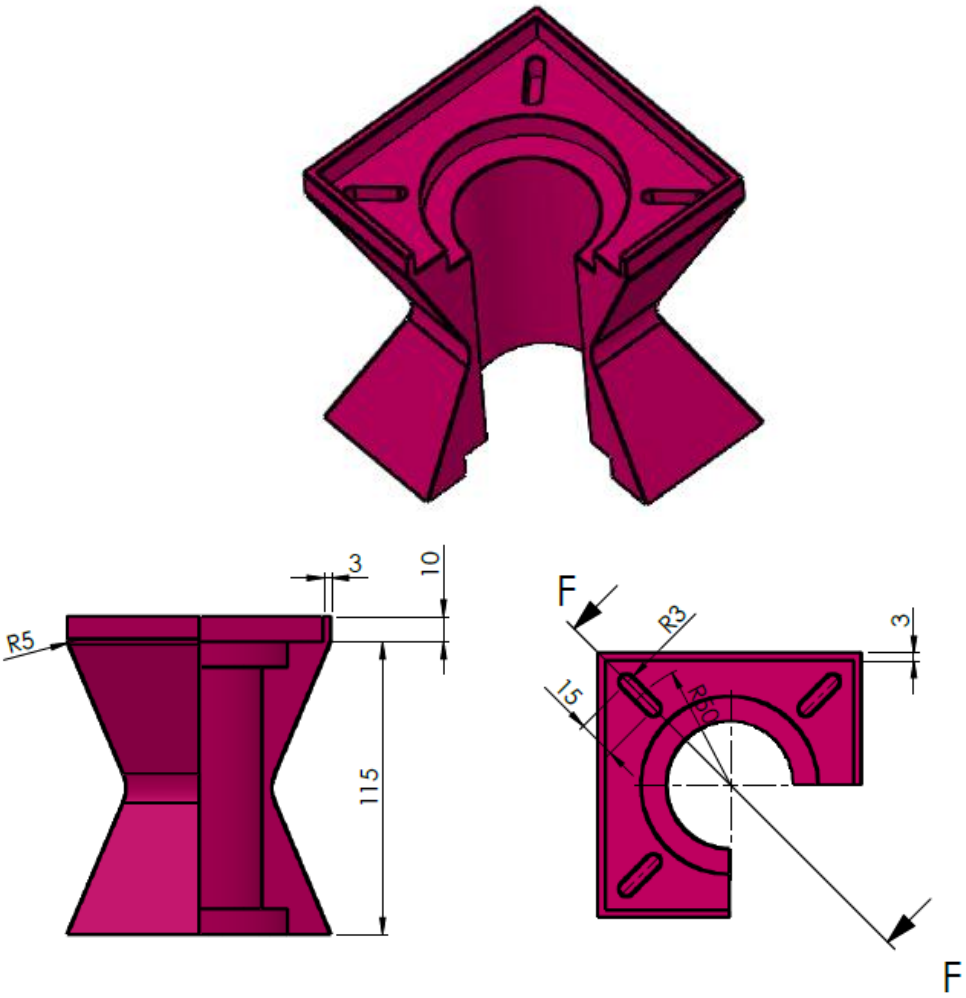

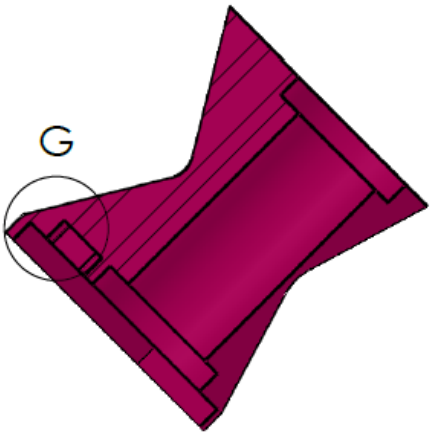

SECTION F-F

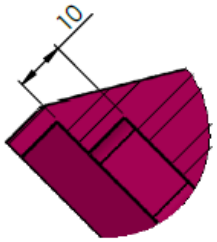

DETAIL G

SCALE 1 : 1